Regione Lombardia
ASL Vallecamonica-Sebino

Ministero dell'Istruzione, dell'Università e della Ricerca
Ufficio Scolastico per la Lombardia
Brescia

Regione Lombardia
ASL Brescia

SICUREZZA E SALUTE SUL LAVORO cominciamo a SCUOLA

CADUTE DALL'ALTO

protocollo d'intesa 5 febbraio 2015

ASL Brescia – ASL Vallecamonica Sebino - Direzione Territoriale del Lavoro
Ufficio Scolastico Territoriale – Provincia di Brescia

INTRODUZIONE

LE CADUTE DALL'ALTO...

Rappresentano una dinamica di infortunio che spesso ha conseguenze gravi o mortali. La necessità di salita in quota di lavoratori viene spesso associata unicamente al settore edile, tuttavia le cadute sono presenti in quasi tutti i settori lavorativi.

LE CADUTE DALL'ALTO ...

Ogni anno vengono denunciati all'INAIL moltissimi infortuni con lesioni da caduta. Riguardano ad esempio:

- lavori edili su tetti e ponteggi
- lavori agricoli di potatura alberi
- manutenzione degli impianti industriali
- trasporti, accesso ai cassoni dei camion
- Utilizzo di scale portatili in tutti i settori

LE CADUTE DALL'ALTO ...

É molto importante quindi che i lavoratori conoscano le misure di sicurezza da utilizzare per eliminare o almeno ridurre il rischio di caduta durante il lavoro.

alcuni dati sulle cadute

Infortuni Mortali Italia 2002-2010

Dinamica	n° inf.	%
Caduta dall'alto	1162	34
Caduta dall'alto di gravi	575	17
Marcia-ribaltamento mezzi o veicoli	469	14
Contatto con oggetti o mezzi in movimento	251	7
Avviamento intempestivo macchine/veicoli	190	6
Contatto organi in movimento	190	6
Proiezione di solidi	119	4
Contatto elettrico diretto	132	4
Altro	284	8
Totale decessi 2002 - 2010	3372	100

FONTE: Infor.MO- - INAIL

NON SI CADE SOLTANTO NEI CANTIERI …

Comparto di appartenenza	n° Inf.	%
Costruzioni	724	62
Agricoltura	106	9
Metalmeccanica	62	5
Trasporti-Magazzinaggio	51	4
Commercio	33	3
Legno	16	1
Lavorazione minerali non metalli	12	1
Altri serv. Pubblici e sociali	19	2
Altro	139	12
TOTALE Infortuni Mortali Italia 2002-2010 per caduta dall'alto	1162	100

FONTE: Infor.MO- - INAIL

Infortuni mortali Regione Lombardia

Tipo di caduta	N° casi	%
Caduta dal tetto Di cui 16 per sfondamento della copertura	24	35
Caduta da scala portatile	14	20
Caduta da: ponteggi, strutture, impianti, automezzi, piattaforme, ecc..	31	45
Totale caduta dall'alto	69	100

Fonte Registro Regionale: periodo 1.1.2008 - 30.6.2012

LE DINAMICHE PRINCIPALI

LE CADUTE DALL'ALTO IN AGRICOLTURA

Possono avvenire durante le attività di potatura degli alberi ad alto fusto.

Durante il taglio dei prodotti insilati.

LE CADUTE DALL'ALTO IN AGRICOLTURA

Per l'accesso a parti alte di edifici o impianti

Per l'accesso a parti alte di macchine o attrezzature

LE CADUTE DALL'ALTO NELL'INDUSTRIA

Per l'uso improprio delle macchine da sollevamento.

Per l'accesso a parti alte di edifici

LE CADUTE DALL'ALTO NELL'INDUSTRIA

Per l'accesso a parti alte di impianti

Per l'accesso a parti alte di macchine o attrezzature.

LE CADUTE DALL'ALTO NELL'EDILIZIA

Durante il lavoro sui ponteggi

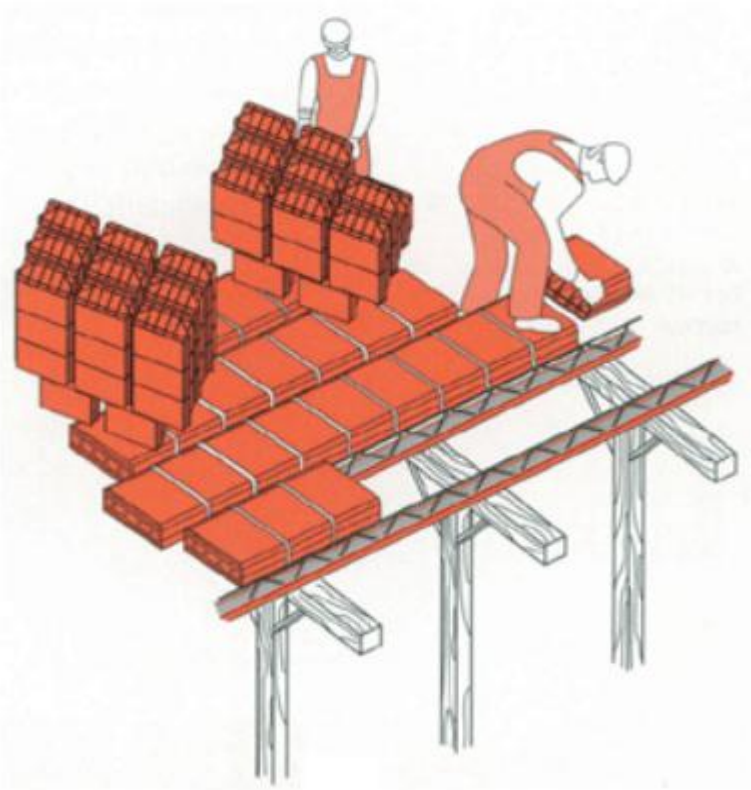

Durante il lavoro sugli edifici in costruzione.

LE CADUTE DALL'ALTO NELL'EDILIZIA

Durante il lavoro di manutenzione delle coperture

Durante il lavoro con mezzi per il sollevamento delle persone.

LE CADUTE DALLE SCALE

Le **SCALE PORTATILI** non sono luoghi di lavoro, devono essere utilizzate per spostarsi da una quota ad un'altra

LE MISURE DI PROTEZIONE COLLETTIVA

LE MISURE DI PROTEZIONE COLLETTIVA

Per lo svolgimento di operazioni brevi che richiedano l'uso di entrambe le mani possono essere utilizzate **SCALE AUTOPORTANTI**, dotate di parapetti

LE MISURE DI PROTEZIONE COLLETTIVA

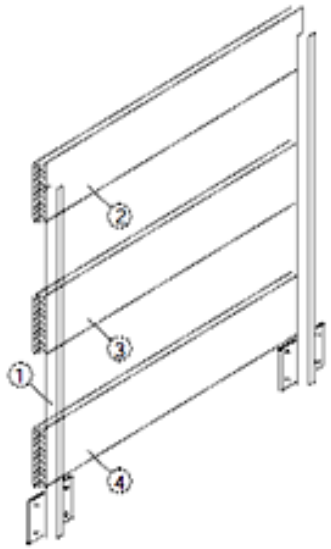

1 Montante
2 Corrente principale
3 Corrente intermedio
4 Corrente inferiore

Parapetto provvisorio con corrente intermedio

I **PARAPETTI** industriali devono essere alti un metro, avere un corrente intermedio e la tavola fermapiede di 15 centimetri.

LE MISURE DI PROTEZIONE COLLETTIVA

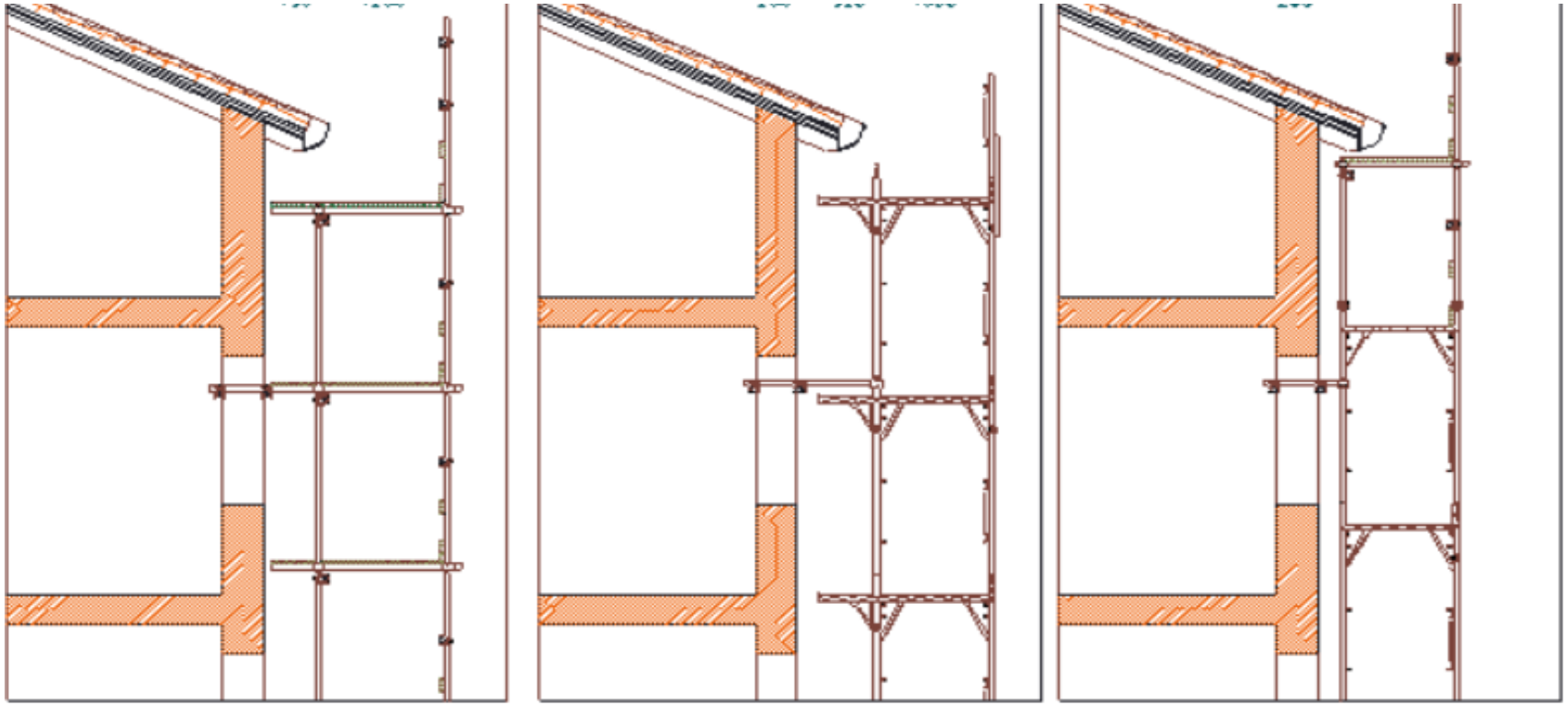

Il **PONTEGGIO** deve proteggere tutte le aperture e essere a sua volta dotato di parapetto

LE MISURE DI PROTEZIONE COLLETTIVA

La **RETE ANTICADUTA** deve essere saldamente fissata alle strutture

LE MISURE DI PROTEZIONE INDIVIDUALE

LE MISURE DI PROTEZIONE INDIVIDUALE

Un sistema anticaduta è composto da più elementi certificati **CE**

LE MISURE DI PROTEZIONE INDIVIDUALE

Un sistema anticaduta è composto da più elementi certificati **CE**

LE MISURE DI PROTEZIONE INDIVIDUALE

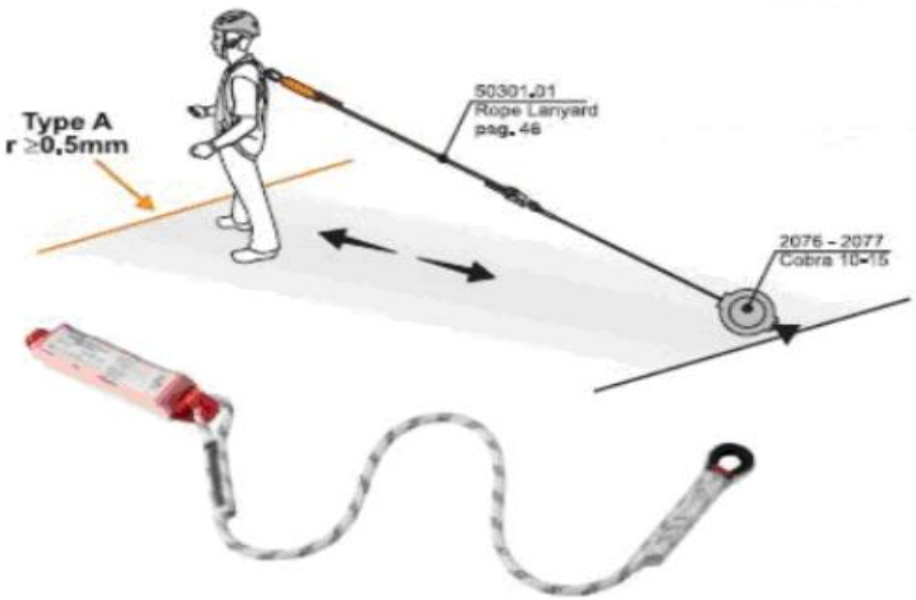

Il sistema anticaduta può essere utilizzato in presenza di appositi punti o linee di ancoraggio

Nelle piattaforme di lavoro elevabili il lavoratore deve essere sempre legato alla navicella